SERIE DE EJERCICIOS SOBRE CENTROIDES
(Ejercicios del 5.1-5.10 del Beer 10ª edición)

5.1

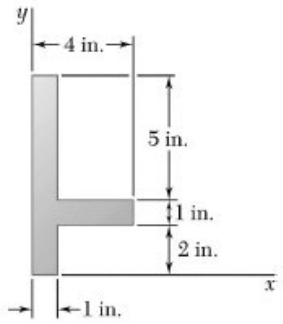

$\bar{X} = 1.045$ in.

Respuesta $\bar{Y} = 3.59$ in.

5.2

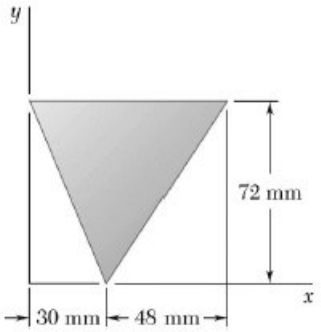

Respuesta: Y=48mm, X=36mm

5.3

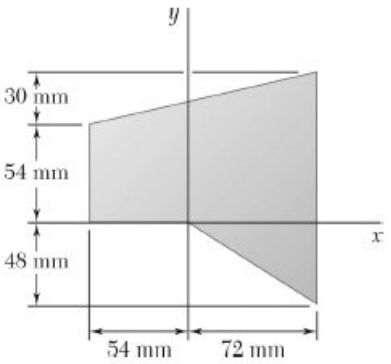

$\bar{X} = 19.27$ mm

Respuesta: $\bar{Y} = 26.6$ mm

5.4

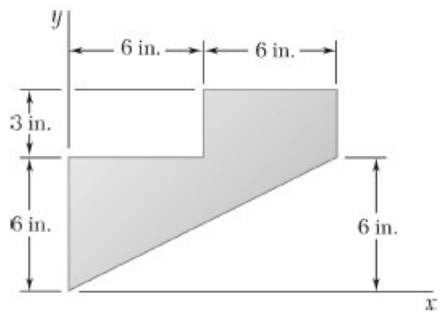

Respuesta: $\bar{X} = 5.67$ in. $\bar{Y} = 5.17$ in.

5.5

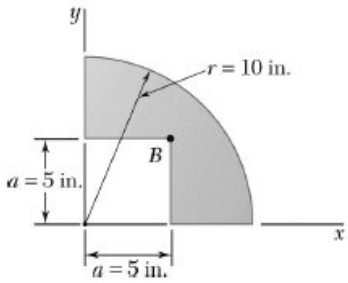

Respuesta: $\bar{X} = \bar{Y} = 5.06$ in.

5.6

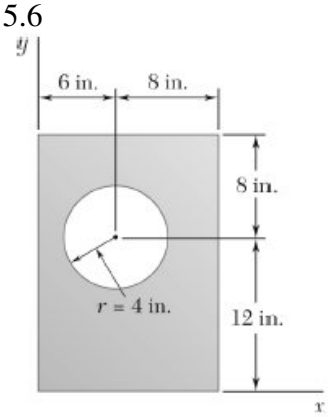

Respuesta: $\bar{X} = 7.22$ in. $\bar{Y} = 9.56$ in.

5.7

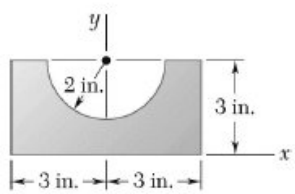

Respuesta: $\bar{X} = 0$ $\bar{Y} = 1.151$ in.

5.8

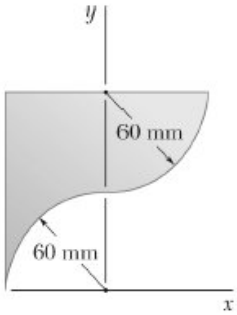

Respuesta: $\bar{X} = -10.00$ mm

$\bar{Y} = 87.5$ mm

5.9

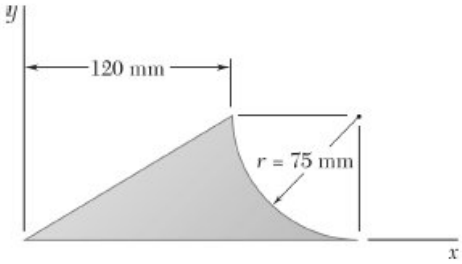

Respuesta: $\bar{X} = 92.0$ mm

$\bar{Y} = 23.3$ mm

5.10

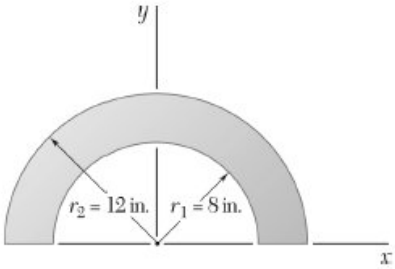

Respuesta: X=0, Y=6.45in